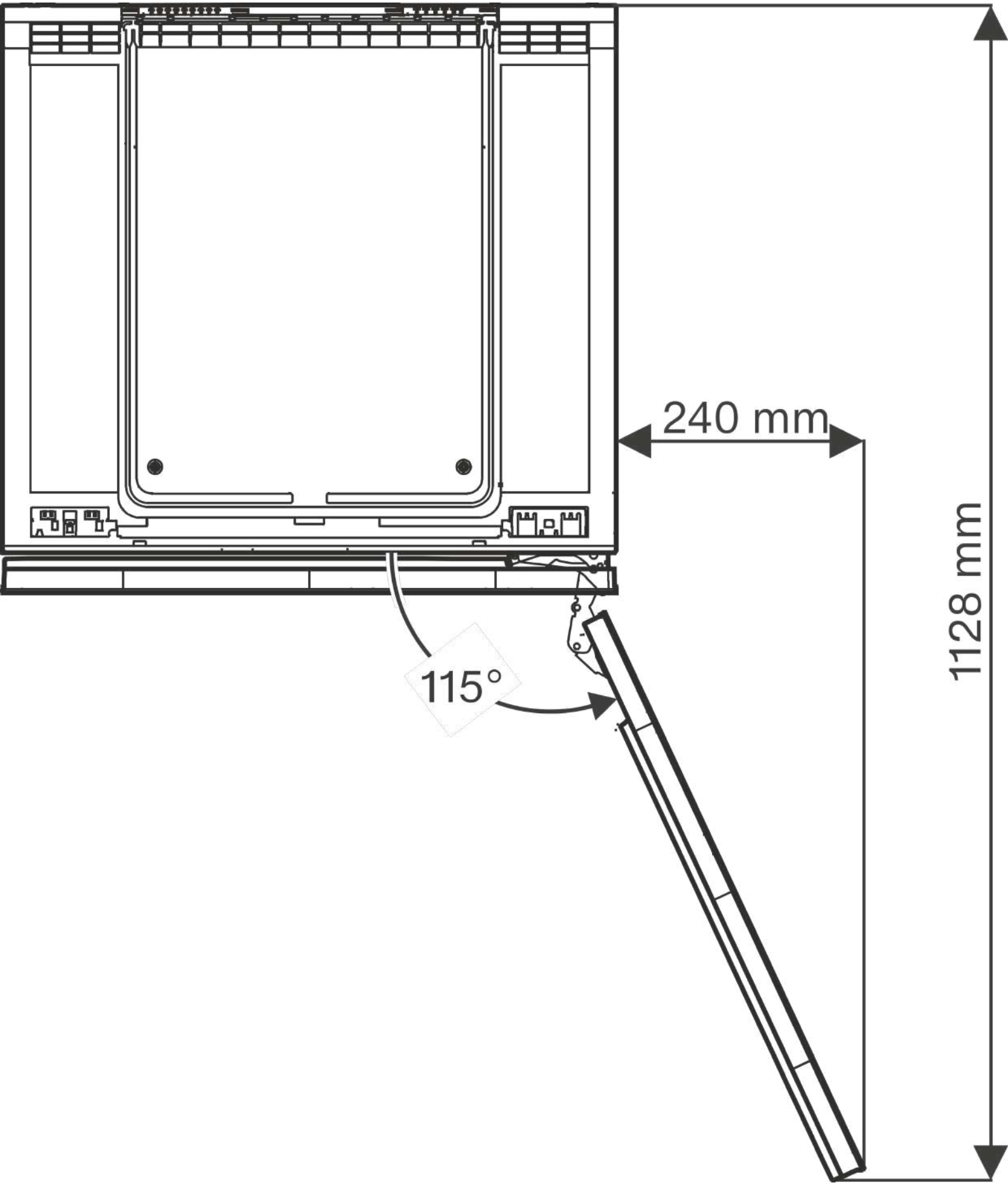
240 mm
1128 mm
115°

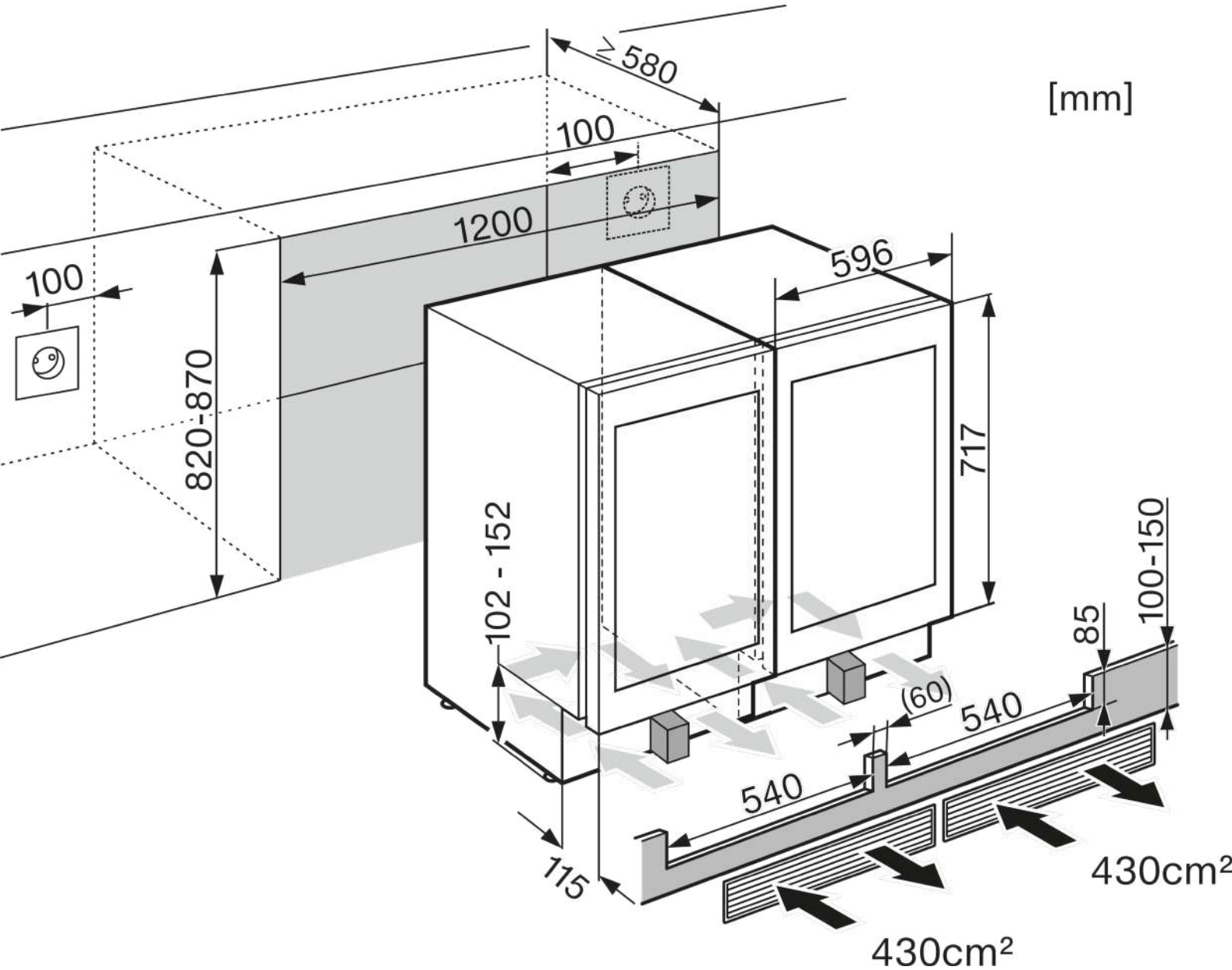
≥580
[mm]
100
1200
100
596
820-870
717
102 - 152
100-150
85
(60)
540
540
115
430cm²
430cm²

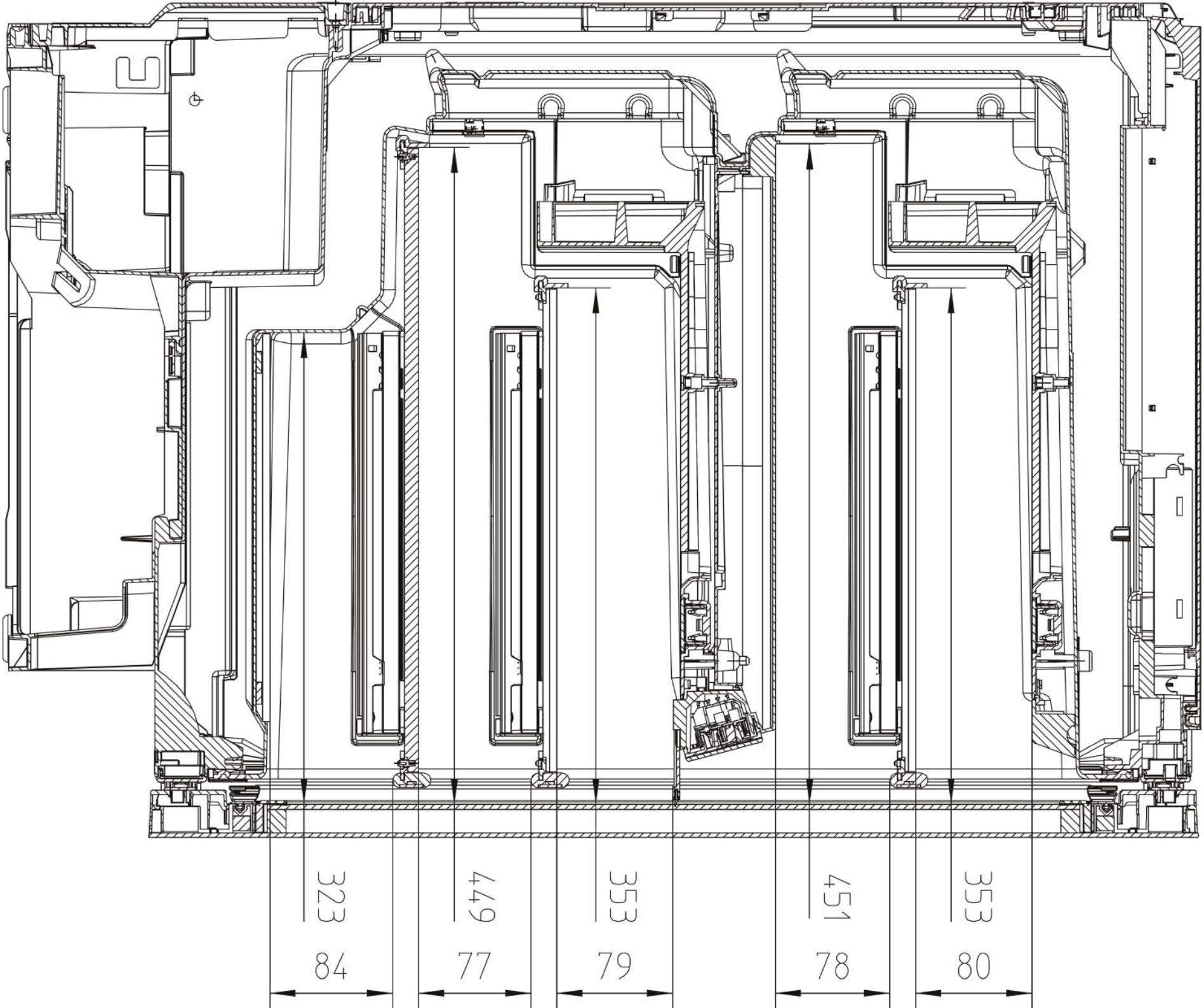
323
449
353
451
353
84
77
79
78
80

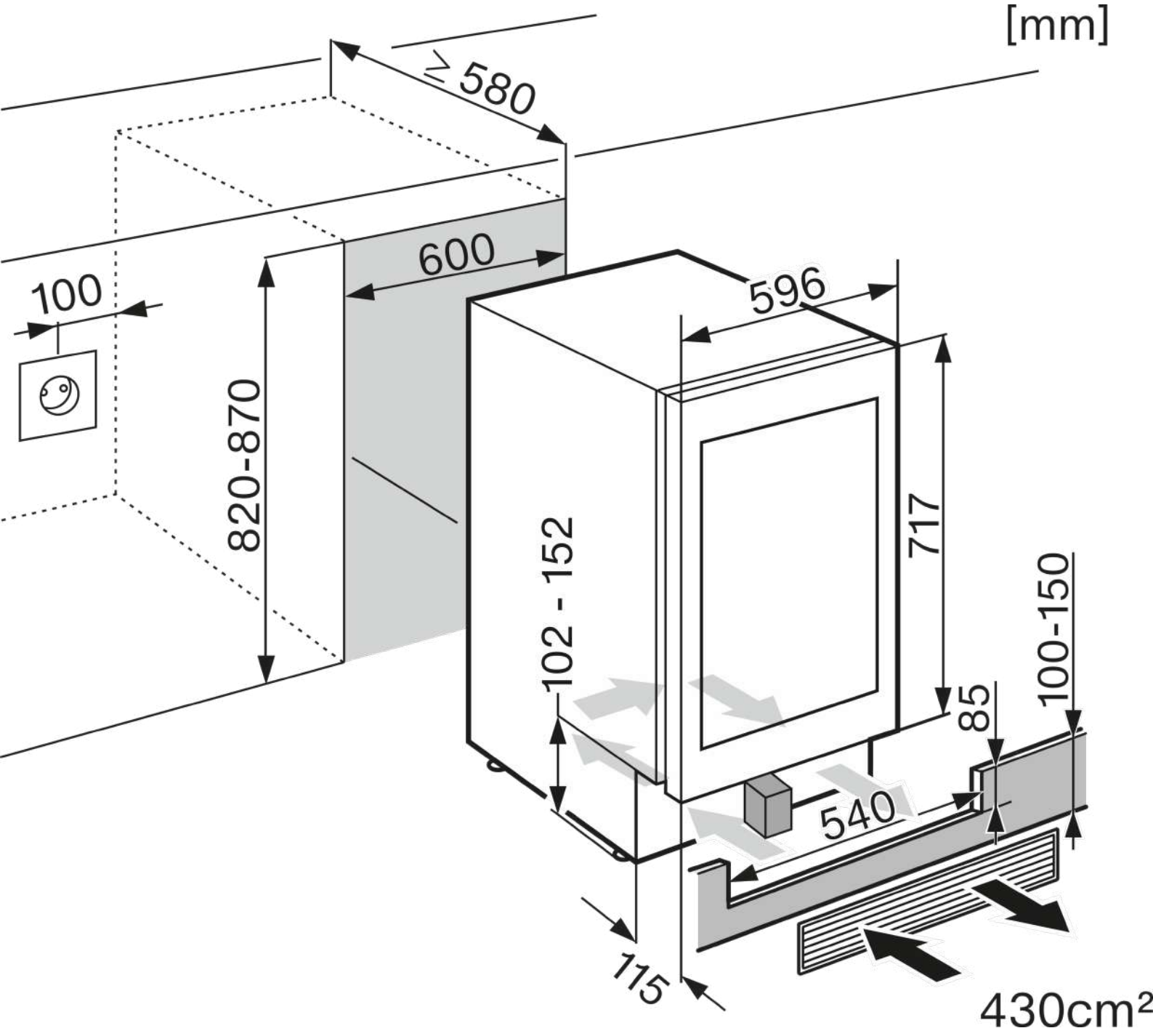
[mm]
≥ 580
600
100
596
820-870
717
102 - 152
100-150
85
540
115
430cm²